SERIE GK

Dmuchawy bocznokanałowe GK601

Side Channel Blower GK601

Seitenkanalgebläse GK601

Niezawodność i niskie koszty eksploatacji to istotne cechy dmuchaw bocznokanałowych. Prezentują kompresję bez oleju i bez pulsacji oraz są ciche. Mogą być używane zarówno pod ciśnieniem, jak i pod próżnią do pracy ciągłej.

Reliability and low operating costs are relevant features of the side channel blowers. They present compression without oil and without pulsation and are silent. They can be used both on pressure or on vacuum for continuous operation.

Zuverlässigkeit und niedrige Betriebskosten sind relevante Merkmale der Seitenkanalgebläse.
Die Verdichtung erfolgt ölfrei, ohne Pulsation und sehr leise . Sie können sowohl unter Druck als auch im Vakuum für den Dauerbetrieb verwendet werden.

Cechy: Dmuchawy bocznokanałowe są wykonane ze stopu aluminium z wysokiej jakości łożyskami smarowanymi na cały okres eksploatacji, aby zapewnić niezawodność i trwałość. Dostępne są z silnikami jednofazowymi (do 2,2 kW) lub trójfazowymi, wielonapięciowymi i wieloczęstotliwościowymi. Nadają się do użytku z falownikami. Standardowe wykonanie obejmuje tłumiki (wlot i wylot), zabezpieczenie termiczne na silniku i skrzyni korbowej.

Features: The side channel blowers are made by aluminum alloy with high quality bearings lubricated for life to guarantee reliability and durability. They are available with single-phase (up to 2.2 kW) or three-phase, multi-voltage and multi-frequency motors. They are suitable for use with inverters. The standard execution includes silencers (inlet and outlet), a thermal protector on the engine and the base.

Eigenschaften: Die Seitenkanalgebläse bestehen aus einer Aluminiumlegierung mit hochwertigen Lagern, die lebenslang geschmiert sind, um Zuverlässigkeit und Haltbarkeit zu gewährleisten. Sie sind mit einphasigen (bis zu 2,2 kW) oder dreiphasigen Mehrspannungs- und Mehrfrequenzmotoren erhältlich. Sie sind zur Verwendung mit Wechselrichtern geeignet. Die Standardausführung umfasst Schalldämpfer (Einlass und Auslass), einen Wärmeschutz an Motor und Gehäuse.

WYMIARY

DIMENSIONS

Maße

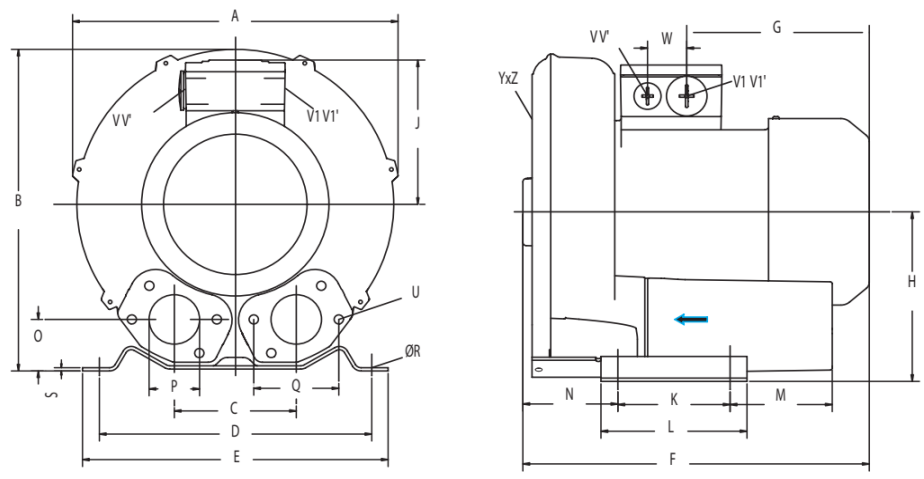

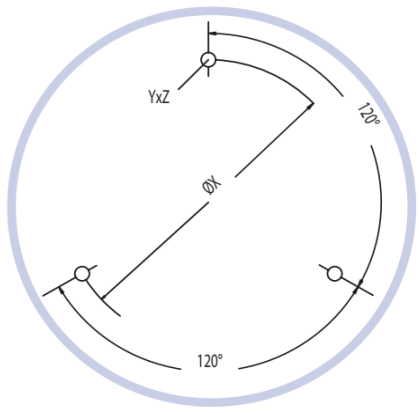

YxZ
M10x20

	ph	A	B	C	D	E	F	G	H	J	K	L	M	N	O	P	Q	R	S	U	V V1'	V' V1	X
GK601GEV2.2T	3	382	384	125	290	325	377	191	197	128	140	180	84	109	54	G2"	83	15	4,5	M8x17	M25x1,5	M25x1,5	240
GK601GEV3.0T	3	382	384	125	290	325	409	191	197	135	140	180	84	109	54	G2"	83	15	4,5	M8x17	M25x1,5	M25x1,5	240
GK601GEV4.0T	3	382	384	125	290	325	432	209	197	148	140	180	84	109	54	G2"	83	15	4,5	M8x17	M25x1,5	M25x1,5	240

GK601GEV	2.2T		3.0T		4.0T	
krzywa/curve/Kurve	1	2	3	4	5	6
częstotliwość frequency Hz Frequenz	50	60	50	60	50	60
moc silnika power kW Installierte Leistung	2,2	2,55	3,0	3,45	4,0	4,6
napięcie elektryczn D electric voltage V Elektrische Spannu Y	200-240 345-415	220-275 380-480	200-240 345-415	220-275 380-480	345-415 600-720	380-480 660-720
wchłanianie absorption A Stromaufnahme	9,7 5,6	10,3 6	12,5 7,2	12,6 7,3	9 5,2	9,4 5,2
hałas noise dBA Geräuschpegel	69	72	69	72	69	72
waga/weight /Gewicht	30 kg	30 kg	36 kg	36 kg	40 kg	40 kg
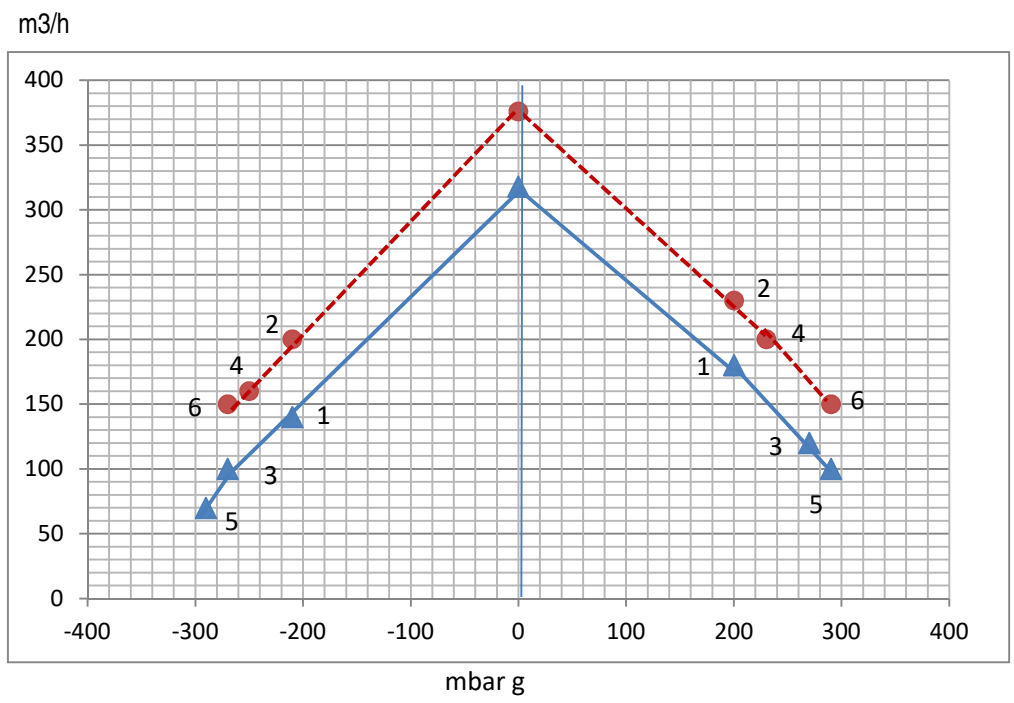
Opcja/Option/Möglichkeit: ...TUL = UL/CSA; ...T3UL = IE3+UL/CSA