SERIE GK

Dmuchawy bocznokanałowe GK001
Side Channel Blower GK001
Seitenkanalgebläse GK001

Niezawodność i niskie koszty eksploatacji to istotne cechy dmuchaw bocznokanałowych. Prezentują kompresję bez oleju i bez pulsacji oraz są ciche. Mogą być używane zarówno pod ciśnieniem, jak i pod próżnią do pracy ciągłej

Reliability and low operating costs are relevant features of the side channel blowers. They present compression without oil and without pulsation and are silent. They can be used both on pressure or on vacuum for continuous operation.

Zuverlässigkeit und niedrige Betriebskosten sind relevante Merkmale der Seitenkanalgebläse.
Die Verdichtung erfolgt ölfrei, ohne Pulsation und sehr leise . Sie können sowohl unter Druck als auch im Vakuum für den Dauerbetrieb verwendet werden.

Cechy: Dmuchawy bocznokanałowe są wykonane ze stopu aluminium z wysokiej jakości łożyskami smarowanymi na cały okres eksploatacji, aby zapewnić niezawodność i trwałość. Dostępne są z silnikami jednofazowymi (do 2,2 kW) lub trójfazowymi, wielonapięciowymi i wieloczęstotliwościowymi. Nadają się do użytku z falownikami. Standardowe wykonanie obejmuje tłumiki (wlot i wylot), zabezpieczenie termiczne na silniku i skrzyni korbowej.

Features: The side channel blowers are made by aluminum alloy with high quality bearings lubricated for life to guarantee reliability and durability. They are available with single-phase (up to 2.2 kW) or three-phase, multi-voltage and multi-frequency motors. They are suitable for use with inverters. The standard execution includes silencers (inlet and outlet), a thermal protector on the engine and the base.

Eigenschaften: Die Seitenkanalgebläse bestehen aus einer Aluminiumlegierung mit hochwertigen Lagern, die lebenslang geschmiert sind, um Zuverlässigkeit und Haltbarkeit zu gewährleisten. Sie sind mit einphasigen (bis zu 2,2 kW) oder dreiphasigen Mehrspannungs- und Mehrfrequenzmotoren erhältlich. Sie sind zur Verwendung mit Wechselrichtern geeignet. Die Standardausführung umfasst Schalldämpfer (Einlass und Auslass), einen Wärmeschutz an Motor und Gehäuse.

WYMIARY

DIMENSIONS

Maße

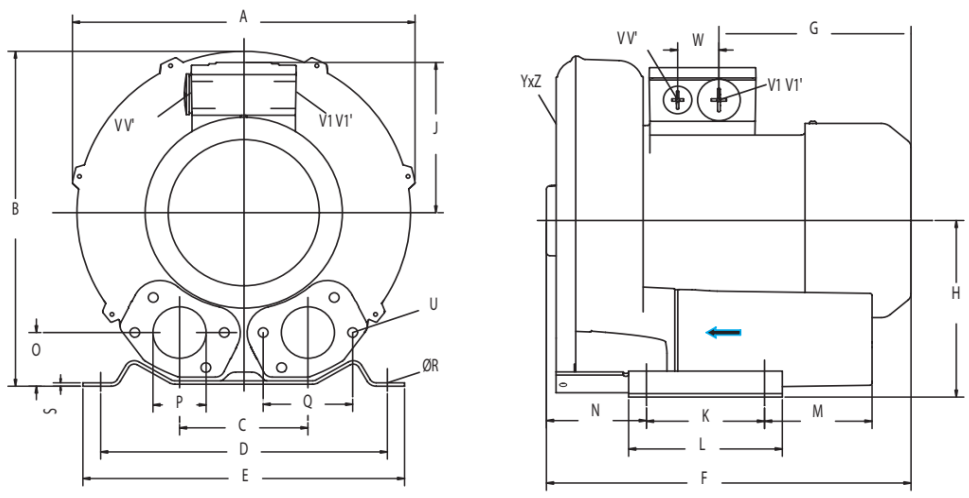

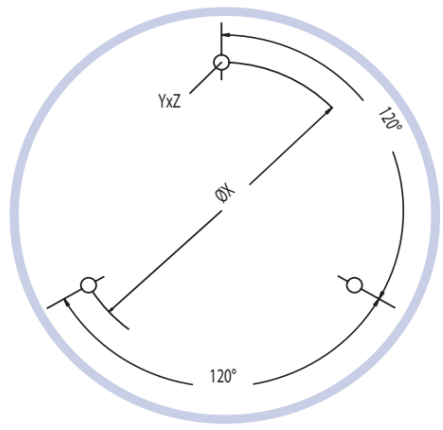

YxZ
M6x15

	ph	A	B	C	D	E	F	G	H	J	K	L	M	N	O	P	Q	R	S	U; YxZ	V V1'	V' V1	X
GK001GEV0.1M	1	190	204	75	156	174	220	165	102	70	81	101	90	45	27	G1"1/4	46	8	2	M6x15	M16x1,5	M25x1,5	125

GK001GEV0.1M
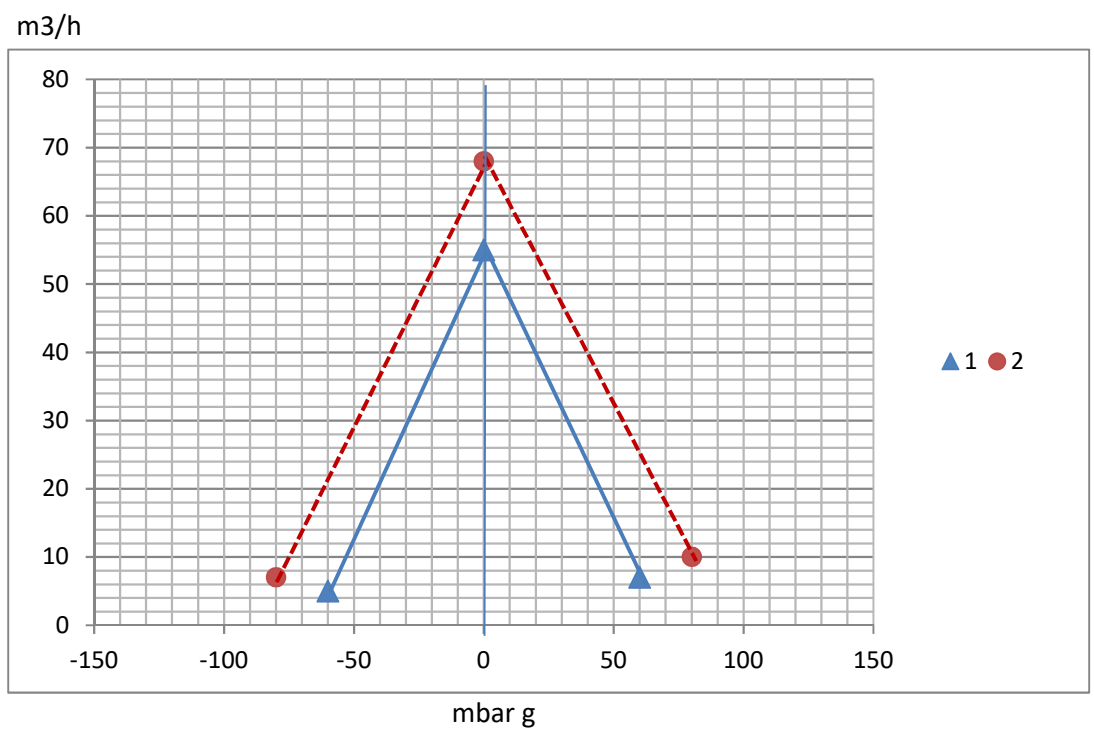
krzywa/curve/Kurve	1	2
częstotliwość frequency Hz Frequenz	50	60
moc silnika power kW Installierte Leistung	0,12	0,14
napięcie elektryczne electric voltage V Elektrische Spannung	220-240	220-240
wchłanianie absorption A Stromaufnahme	1,2	1,1
hałas noise dBA Geräuschpegel	48	50
waga/weight /Gewicht	5 kg	5 kg