Dysze pustostożkowe kątowe

Seria 350

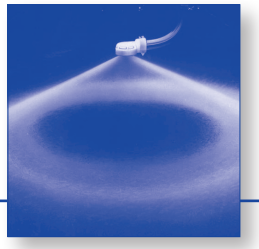

Wysoko wydajna dysza kątowa do nawilżania powietrza. Bardzo wąski zakres wielkości kropli i niezwykle równomierny rozkład cieczy w całym strumieniu.
Zastosowania:
nawilżanie powietrza w płuczkach, zwalczanie zapylenia, zraszanie filtrów, zbijanie piany.

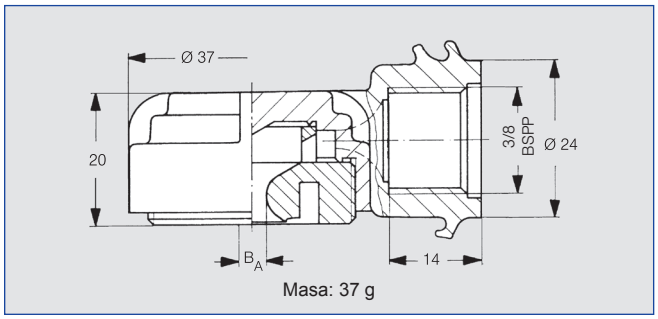

Kąt strumienia	Kod zamówieniowy: Typ	Kod mat. 56 POM	B Ø [mm]	E Ø [mm]	V̇ [l/min] p [bar] 0.5	1.0	2.0	3.0	5.0	7.0	10.0	Średnica strumienia D przy p= 2 bar H = 250 mm	H = 500 mm
					pmax: 20 bar								
130°	350. 368	○	1.55	0.70	0.32	0.45	0.63	0.77	1.00	1.18	1.41	1120	2000
	350. 608	○	5.00	1.40	1.58	2.23	3.15	3.86	4.98	5.89	7.04	1140	2100

B=Ø otworu, E=najwęższy przekrój swobodny

Przykład:	Typ	+	Kod materiału	=	Kod zamówieniowy
	350.368	+	56	=	350.368.56

Akcesoria

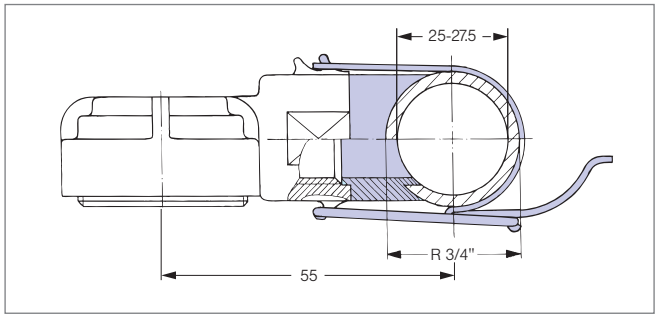

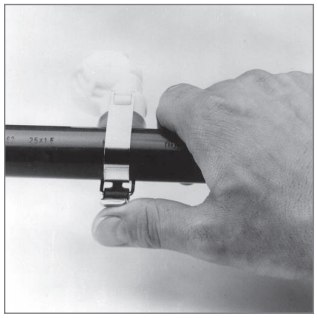

Zespół szybko zamykający, **kod zamów. 035.030.15.05.00.0** składający się z:
obejmy zatrzaskowej ze stali nierdzewnej
uszczelnienia z poliuretanu

Otwór w rurze: Ø 18 mm

Wzór przeliczeniowy dla tej serii: $\dot{V}_2 = \dot{V}_1 * \sqrt{\frac{p_2}{p_1}}$