Pneumatyczne dysze rozpylające do mediów lepkich
Seria 176 ViscoMist™

W dyszach serii ViscoMist™ możliwa jest oddzielna regulacja powietrza rozpylającego i kształtującego strumień. Pozwala to na indywidualne dopasowanie kąta strumienia i wielkości kropli.

Dysze te wyposażone zostały w sterowaną pneumatycznie iglicę czyszcząco-odcinającą, która otwiera i zamyka otwór cieczy, a przy każdym zamknięciu oczyszcza go. Właściwość ta stanowi szczególną zaletę przy rozpylaniu mediów o dużej lepkości.

Konstrukcja dyszy ViscoMist™ jest modułowa, co zapewnia maksymalną elastyczność dokładnego dopasowania do wymagań danego procesu rozpylania.

Elementy konstrukcyjne, istotne dla wydatku strumienia i jego kształtu, mogą być w łatwy sposób wymieniane. Dyszę można więc dopasować do procesu, bez konieczności wymiany korpusu.

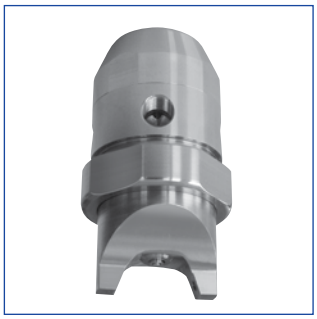

Jedna dysza - trzy kształty strumienia
- strumień pełny
  pełny stożek
  strumień płaski
- niezależna regulacja cieczy, powietrza rozpylającego i powietrza kształtującego strumień
- możliwa instalacja cyrkulacyjna (wersja z pięcioma przyłączeniami)

Dysza działająca na zasadzie zewnętrznego mieszania mediów, przeznaczona do rozpylania mediów o dużej lepkości, na przykład w procesach:
- powlekania
- zwilżania
- smarowania
- glazurowania
- dezynfekcji

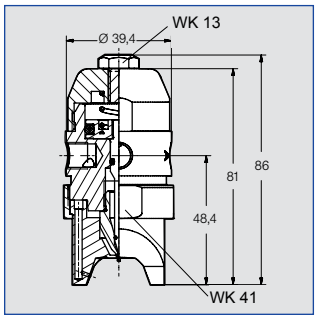

Rozmiary dysz
Ø 0,38 mm do 2,54 mm

Zawór
Zamknięty w stanie bezciśnieniowym (niezawodność)

Ciśnienie sterujące
Minimalne 1,5 bar
Maximalne 3 bar

Maks. szybkość przełączania (krótkotrwale):
180 przełączeń / min.

Materiały konstrukcyjne
1Y (1.4404 (316L))
35 (mosiądz niklowany)

Gwinty przyłączy
01 (1/8 NPT (F))
11 (G 1/8 ISO 228)

Zakres wydatków strumienia
- woda: 7,8 do 307 l/h przy 2 bar
- powietrze 7,5 do 28,4 m^3/h (w.n.) przy 2 bar

Dodatkowe informacje i dane zamówieniowe tej serii dostępne są na zapytanie.

Warianty korpusów

Wariant korpusu 2

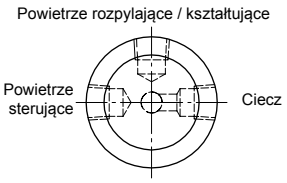

Wersja z 3 przyłączami

Wariant korpusu 4

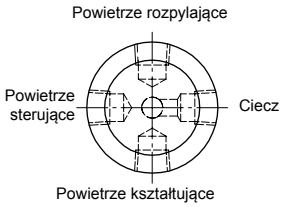

Wersja z 4 przyłączami

Wariant korpusu 5

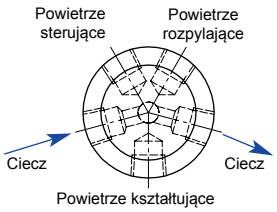

Wersja z 5 przyłączami