Pneumatyczne dysze rozpylające
Strumień płaski, układ ciśnieniowy, mieszanie zewnętrzne
Seria 166.6

Wersja z zaworem magnetycznym. Drobnokropliste rozpylanie cieczy za pomocą gazu lub powietrza. Płaski kształt strumienia.
Instalacja w układzie ciśnieniowym. Zewnętrzne mieszanie mediów.
Zastosowania:
zwilżanie pasm, chłodzenie, zwilżanie produktów, rozpylanie mediów lepkich.

Seria 166.6

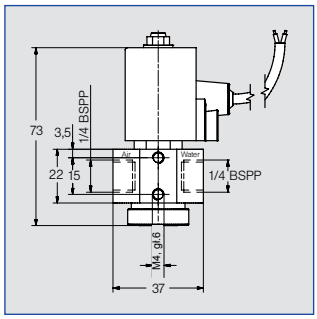

Dane techniczne:
- Ciśnienie robocze: 0-6 bar
- Napięcie: 24 V DC
- Moc: 8 W
- Częstotliwość przełączania: około 500 / min.
- Stopień ochrony: IP 67
- Temperatura otoczenia: 10°C / +50°C
- Długość kabla: 1000 mm
- Materiał uszczelnienia: EPDM

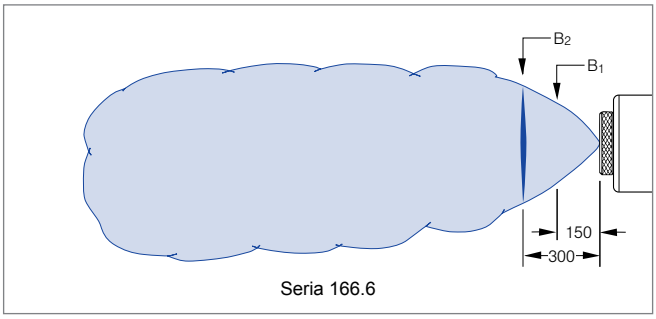

Seria 166.6

Akcesoria do serii 166 zobacz str. 1.29

Kąt strumienia	Kod zamówieniowy: Typ	Kod materiału 16 AISI 303	E Ø [mm]	Ciśnienie cieczy p [bar] 0.07: p powietrze [bar]	0.07: V̇ woda [l / h]	0.07: V̇n powietrze [m³ / h]	0.15: p powietrze [bar]	0.15: V̇ woda [l / h]	0.15: V̇n powietrze [m³ / h]	0.30: p powietrze [bar]	0.30: V̇ woda [l / h]	0.30: V̇n powietrze [m³ / h]	0.35: p powietrze [bar]	0.35: V̇ woda [l / h]	0.35: V̇n powietrze [m³ / h]	Wymiary strumienia: p powietrze [bar]	p woda [bar]	B1 [mm]	B2 [mm]
45°	166. 616. xx. A2	○	0.4	0.80	1.68	2.50	0.80	2.43	2.40	0.80	[illegible]	2.50	1.00	3.69	2.80	1.40	0.07	80	115
				1.20	1.80	3.10	1.00	2.46	2.90	1.20	[illegible]	3.10	1.40	3.81	3.40	2.20	0.15	90	130
				1.60	1.92	3.70	1.40	2.58	3.60	1.60	3.51	3.70	1.80	3.87	4.00	3.20	0.20	90	135
				2.00	2.10	4.30	1.80	2.61	4.20	2.00	3.63	4.30	2.20	3.84	4.60	4.00	0.30	95	145
				2.40	2.07	4.90	2.20	2.76	4.80	2.40	3.63	4.90	2.60	3.90	5.20	5.00	0.35	100	145
				2.80	2.19	5.50	2.60	2.73	5.40	2.80	3.63	5.50	3.00	3.93	5.80				
				3.20	2.19	6.10	3.00	2.73	6.00	3.20	3.63	6.10	3.40	3.90	6.40				
				3.60	2.22	6.70	3.60	2.76	6.70	3.60	3.66	6.70	3.80	3.93	7.00				
				4.00	2.22	7.30	4.00	2.76	7.30	4.00	3.69	7.30	4.20	3.96	7.60				
				4.40	2.22	7.90	4.40	2.76	7.90	4.40	3.69	7.90	4.60	3.93	8.20				
				4.80	2.22	8.50	4.80	2.76	8.50	4.80	3.69	8.40	5.00	3.93	8.80				
				5.20	2.22	9.10	5.20	2.76	9.10	5.20	3.66	9.10	5.40	3.93	9.40				
				5.60	2.22	9.60	5.60	2.76	9.70	5.60	3.66	9.60	5.80	3.87	10.00				
				6.00	2.22	10.20	6.00	2.73	10.20	6.00	3.66	10.20	6.00	3.87	10.20				
	166. 654. xx. A2	○	0.7	0.80	5.25	2.40	0.80	7.29	2.40	1.20	10.11	3.10	1.60	11.07	3.70	1.40	0.07	95	135
				1.20	5.64	3.10	1.20	7.44	3.10	1.60	10.23	3.70	2.00	11.22	4.30	2.20	0.15	100	150
				1.60	5.79	3.70	1.60	7.62	3.70	2.00	10.38	4.30	2.40	11.28	4.90	3.20	0.20	105	160
				2.00	6.18	4.30	2.00	7.86	4.30	2.40	10.47	4.90	2.80	11.31	5.50	4.00	0.30	105	160
				2.40	6.24	4.90	2.40	7.92	4.90	2.80	10.59	5.50	3.20	11.43	6.10	5.00	0.35	105	160
				2.80	6.27	5.50	2.80	8.04	5.50	3.20	10.59	6.10	3.60	11.46	6.60				
				3.20	6.39	6.10	3.20	8.13	6.10	3.60	10.62	6.70	4.00	11.43	7.20				
				3.60	6.42	6.60	3.60	8.13	6.70	4.00	10.62	7.20	4.40	11.37	7.80				
				4.00	6.45	7.20	4.00	8.13	7.20	4.40	10.62	7.80	4.80	11.37	8.40				
				4.40	6.42	7.80	4.40	8.07	7.80	4.80	10.59	8.40	5.20	11.34	9.00				
				4.80	6.30	8.40	4.80	8.04	8.40	5.20	10.56	9.00	5.60	11.22	9.60				
				5.20	6.24	9.00	5.20	7.86	9.00	5.60	10.50	9.60	6.00	11.16	10.10				
				5.60	6.09	9.60	5.60	7.83	9.60	6.00	10.35	10.20	-	-	-				
				6.00	5.85	10.20	6.00	7.59	10.20	-	-	-	-	-	-				

Kontynuacja na następnej stronie

Pneumatyczne dysze rozpylające
Strumień płaski, układ ciśnieniowy, mieszanie zewnętrzne
Seria 166.6

Kąt strumienia	Kod zamówieniowy: Typ	Kod materiału 16 AISI 303	E Ø [mm]	Ciśnienie cieczy **p** [bar] 0.07: **p** powietrze [bar]	0.07: $\dot{V}$ woda [l/h]	0.07: $\dot{V}_n$ powietrze [m³/h]	0.15: **p** powietrze [bar]	0.15: $\dot{V}$ woda [l/h]	0.15: $\dot{V}_n$ powietrze [m³/h]	0.30: **p** powietrze [bar]	0.30: $\dot{V}$ woda [l/h]	0.30: $\dot{V}_n$ powietrze [m³/h]	0.35: **p** powietrze [bar]	0.35: $\dot{V}$ woda [l/h]	0.35: $\dot{V}_n$ powietrze [m³/h]	Wymiary strumienia: **p** powietrze [bar]	**p** woda [bar]	B_1 [mm]	B_2 [mm]
60°	**166. 626. xx. A2**	○	0.4	0.80	1.83	2.80	0.80	2.49	2.80	0.80	3.48	2.80	0.80	3.78	2.80	1.60	0.07	85	135
				1.20	1.98	3.60	1.20	2.58	3.50	1.20	3.60	3.50	1.20	3.87	3.60	2.40	0.15	90	140
				1.60	2.10	4.30	1.60	2.70	4.20	1.60	3.66	4.30	1.60	3.90	4.20	3.20	0.20	90	140
				2.00	2.16	4.90	2.00	2.82	4.90	2.00	3.69	4.90	2.00	3.96	4.90	4.00	0.30	100	145
				2.40	2.25	5.60	2.40	2.85	5.60	2.40	3.69	5.60	2.40	3.96	5.60	5.20	0.35	105	150
				2.80	2.34	6.30	2.80	2.88	6.30	2.80	3.72	6.30	2.80	4.02	6.30				
				3.20	2.31	7.00	3.20	2.88	7.00	3.20	3.78	7.00	3.20	3.99	7.00				
				3.60	2.34	7.60	3.60	2.88	7.70	3.60	3.78	7.60	3.60	4.02	7.70				
				4.00	2.40	8.40	4.00	2.94	8.40	4.00	3.81	8.30	4.00	4.05	8.30				
				4.40	2.40	9.00	4.40	2.91	9.00	4.40	3.81	9.00	4.40	4.02	9.00				
				4.80	2.40	9.70	4.80	2.97	9.70	4.80	3.81	9.70	4.80	4.08	9.70				
				5.20	2.43	10.40	5.20	2.97	10.40	5.20	3.81	10.40	5.20	4.05	10.40				
				5.60	2.43	11.20	5.60	2.97	11.10	5.60	3.81	11.10	5.60	4.05	11.00				
				6.00	2.43	11.80	6.00	2.97	11.80	6.00	3.81	11.80	6.00	4.05	11.80				
	166. 682. xx. A2	○	1.5	1.00	22.41	7.50	1.40	28.95	9.30	1.80	41.22	11.10	2.00	44.04	11.80	1.60	0.07	110	155
				1.40	20.19	9.30	1.80	26.07	10.90	2.20	34.92	12.60	2.40	39.09	13.40	2.40	0.15	120	155
				1.80	18.75	11.00	2.20	23.94	12.50	2.60	33.18	14.20	2.80	35.16	15.10	3.20	0.20	120	160
				2.20	17.88	12.50	2.60	22.23	14.30	3.00	30.45	15.90	3.20	32.22	16.70	4.00	0.30	120	165
				2.60	17.10	14.20	3.00	21.12	15.90	3.40	28.29	17.50	3.60	30.18	18.30	5.20	0.35	120	175
				3.00	16.47	15.90	3.40	20.10	17.50	3.80	26.64	19.10	4.00	28.32	19.90				
				3.40	16.08	17.50	3.80	19.44	19.10	4.20	25.35	20.70	4.40	26.94	21.50				
				3.80	15.90	19.10	4.20	18.99	20.70	4.60	24.24	22.30	4.80	25.59	23.10				
				4.20	15.90	20.70	4.60	18.45	22.30	5.00	23.13	24.00	5.20	24.36	24.80				
				4.60	15.81	22.30	5.00	18.18	24.00	5.40	22.14	25.50	5.60	23.28	26.40				
				5.00	15.21	23.90	5.40	17.25	25.40	5.80	21.12	27.20	6.00	22.17	28.00				
				5.40	13.92	25.50	5.80	15.72	27.20	6.00	20.67	28.00	-	-	-				
				5.80	12.09	27.20	6.00	14.91	28.00	-	-	-	-	-	-				
				6.00	11.07	28.00	-	-		-	-	-	-	-	-				
	166. 691. xx. A2	○	2.5	1.40	52.00	13.80	2.00	67.30	17.50	2.60	92.30	21.20	2.60	102.10	21.20	1.60	0.07	150	200
				1.80	50.00	16.30	2.40	64.60	20.10	3.00	87.70	23.60	3.00	97.20	23.70	2.40	0.15	160	205
				2.20	48.60	18.80	2.80	62.00	22.50	3.40	84.30	26.00	3.40	92.50	26.10	3.20	0.20	160	205
				2.60	47.50	21.30	3.20	60.40	24.90	3.80	80.70	28.50	3.80	88.40	28.50	4.00	0.30	160	210
				3.00	46.50	23.70	3.60	58.00	27.30	4.20	77.00	30.90	4.20	85.20	31.00	5.20	0.35	150	210
				3.40	45.40	26.10	4.00	56.20	29.80	4.60	74.40	33.40	4.60	81.30	33.40				
				3.80	44.40	28.60	4.40	54.20	32.10	5.00	71.10	35.90	5.00	78.20	35.80				
				4.20	42.90	31.00	4.80	52.40	34.70	5.40	68.10	38.30	5.40	74.30	38.20				
				4.60	41.50	33.40	5.20	49.90	37.10	5.80	64.30	40.80	5.80	71.10	40.70				
				5.00	39.90	35.80	5.60	48.10	39.50	6.00	63.20	42.00	6.00	68.90	41.90				
				5.40	38.90	38.30	6.00	46.40	42.00	-	-	-	-	-	-				
				5.60	38.50	39.40	-	-	-	-	-	-	-	-	-				

E = najwęższy swobodny przekrój przepływu wody

Przykład:	**Typ**	**+**	**Kod materiału (xx)**	**=**	**Kod zamówieniowy**
	166. 654. xx. A2	**+**	**16**	**=**	**166. 654. 16. A2**