Dysze płaskostrumieniowe
Dysze do smarowania przenośników
Seria 652. xxx. 8H. 03

Bardzo małe natężenie przepływu. Paraboliczny rozkład cieczy.
Zastosowania: smarowanie przenośników, spryskiwanie środków spożywczych, nawilżanie cylindrów drukarskich, olejenie blach.

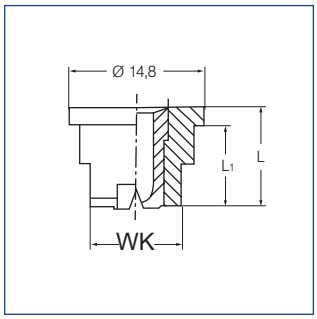

Zakres ciśnień roboczych:
1 do 5 bar

Zalecane ciśnienie robocze:
3 bar

Lepkość:
Dysze te mogą być eksploatowane z mediami lepkimi, jak np. olej przekładniowy. Maksymalna lepkość około 200 mPas. Ze wzrostem lepkości medium, zmniejsza się kąt strumienia.

Zawór zwrotny z filtrem siatkowym:
- zapobiega kapaniu medium i zmniejsza jego zużycie
- wielkość oczka: 0,08mm (200 mesh)
- **095.016.53.11.00**
  ciśnienienie otwarcia około 0,5 bar
  ciśnienie zamykania około 0,3 bar
- **095.016.53.14.63**
  ciśnienienie otwarcia około 2,8 bar
  ciśnienie zamykania około 1,6 bar.

Kąt strumienia	Kod zamówieniowy: Typ	Kod materiału 16 AISI 303	Kod materiału 8H.03* POM / AISI 303	Kolor	E Ø [mm]	V̇ [l/min] p [bar] 1.0	2.0	3.0	5.0
75°	652. 145	o	o	zielony	0.30	0.04**	0.05	0.06	0.08
	652. 165	o	o	czarny	0.34	0.05**	0.07	0.08	0.10
	652. 185	o	o	czerwony	0.20	0.06**	0.08	0.10	0.13
	652. 215	o	o	niebieski	0.20	0.08**	0.11	0.14	0.18
	652. 245	o	o	pomarańczowy	0.30	0.12**	0.16	0.20	0.26
	652.275	o	o	brązowy	0.30	0.16**	0.22	0.27	0.35
120°	652. 187	o	o	szary	0.20	0.06**	0.08	0.10	0.13
	652. 247	o	o	czarny	0.20	0.12**	0.16	0.20	0.26
	652. 277	o	o	czarny	0.30	0.16**	0.22	0.27	0.35

E = najwęższy przekrój swobodny
* Obudowa POM, wkładka AISI 303
** Zmieniona charakterystyka strumienia.
Zmiany techniczne zastrzeżone.

Poz.	Nazwa	Kod zamówieniowy	Materiał	Wymiary [mm] L	L1	WK	** [mm]
1	Filtr siatkowy z zaworem zwrotnym	095. 016. 53. 11. 00	PP	21	1.5	-	0.08
		095. 016. 53. 14. 63	PP	21	1.5	-	0.08
2	Uszczelka płaska	065. 240. 55	PTFE	-	-	-	-
		065. 240. 72	EWP 210	-	-	-	-
3	Dysza	Kody zamówieniowe - zob. tabela natężeń przepływu	303 SS	11	9	10	-
			POM/303 SS*	12	10	8	-
4	Nakrętka	065. 200. 16	303 SS	13	10	22	-
		065. 200. 56	POM	14.5	11.5	22	-

* Obudowa POM, wkładka AISI 303
** Wielkość oczek siatki

Poz. 1
Filtr siatkowy z zaworem zwrotnym

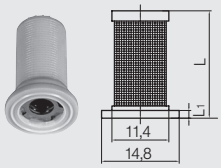

Poz. 2
Uszczelka płaska

Poz. 3
Dysza

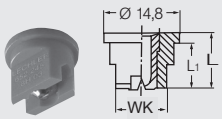

Poz. 4
Nakrętka

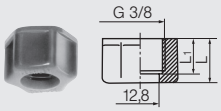

Wzór przeliczeniowy dla tej serii: $\dot{V}_2 = \dot{V}_1 * \sqrt{\frac{p_2}{p_1}}$